MILOAD

Move Italy Lifting Optimized Assistance Devices

Less strain. More gain.

www.move-italy.com

MILOAD MF450

PRODUKTBROCHÜRE



THE TRANSFORMABLE CRANE

Designed to Adapt. Built to Perform.

MI LOAD

Less strain. More gain.

Move Italy Lifting Optimized Assistance Devices

MF 450



Der **MILOAD MF450** ist ein fahrbarer, gegengewichteter Kran, der sich flexibel an eine Vielzahl von Anwendungen in unterschiedlichen Industriebereichen anpasst. Er überzeugt durch seine außergewöhnliche Manövrierfähigkeit sowie seine Fähigkeit, auch in beengten Platzverhältnissen und auf unebenem Untergrund effizient zu arbeiten.

Das Gerät kann je nach Einsatzanforderung mit vier verschiedenen Radtypen ausgestattet werden (Luftreifen, Vollgummi, Nylon oder Superelastik), wodurch eine optimale Anpassung an unterschiedliche Bodenverhältnisse gewährleistet wird.

Zu den herausragenden Merkmalen zählt die Möglichkeit, präzise und schnelle Hebevorgänge selbst unter anspruchsvollen Bedingungen durchzuführen. Dies trägt wesentlich zur Beschleunigung von Bau- und Installationsprozessen bei und steigert die Effizienz am Arbeitsplatz erheblich.

Dank der klappbaren Säule, der abnehmbaren Kompakt-Gegengewichte (je 10 kg) und der äußerst kompakten Bauweise mit nur 780 mm Breite kann die Maschine problemlos in jedem handelsüblichen Nutzfahrzeug transportiert sowie mit jedem Gabelstapler oder anderen Hebemitteln auf der Baustelle bewegt werden. Dies reduziert Stillstandzeiten vor Ort und erhöht die Effizienz im Einsatz.

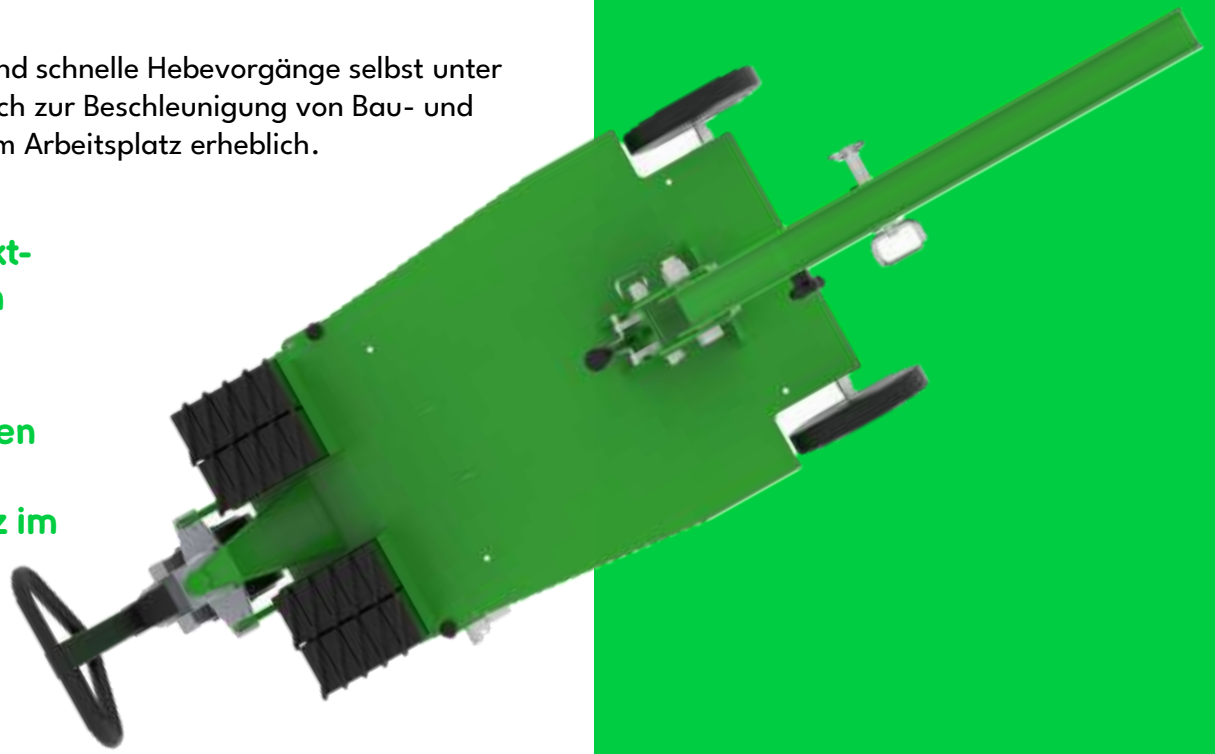

Das Maschinengewicht ohne Gegengewichte beträgt lediglich 220 kg.

Der **MILOAD MF450** wurde speziell für das Heben, Bewegen und präzise Positionieren von Materialien unterschiedlicher Größen und Gewichte auf Baustellen entwickelt.
Typische Anwendungen umfassen den Umgang mit Keramikplatten, Glas, Betonblöcken, Montageequipment sowie vorgefertigten Bauelementen.
Darüber hinaus eignet sich die Maschine ideal für Wartungsarbeiten an Infrastrukturen in Wohn- und Industriegebäuden.

Dank ihres kompakten Designs ist die MF450 die optimale Lösung für Renovierungsprojekte in Bestandsgebäuden, in denen eingeschränkte Zugänge und begrenzte Manövrierflächen eine Herausforderung darstellen.
Die optional verfügbaren, verstellbaren Abstützungen ermöglichen zudem einen sicheren Einsatz auf unebenem Gelände und in schwer zugänglichen Bereichen, die mit herkömmlichen Hebegeräten oft nicht erreichbar sind.

MILOAD MF450

LASTDIAGRAMM

MIT GEGENGEWICHTEN

STANDARD AUSLEGER

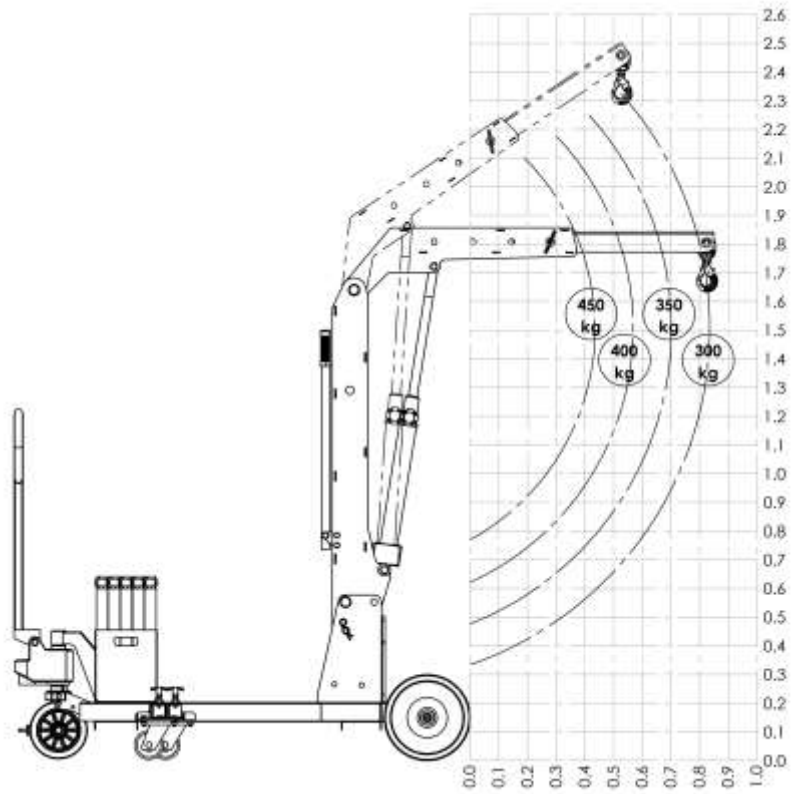

MIT OPT.VERLÄNGERUNG

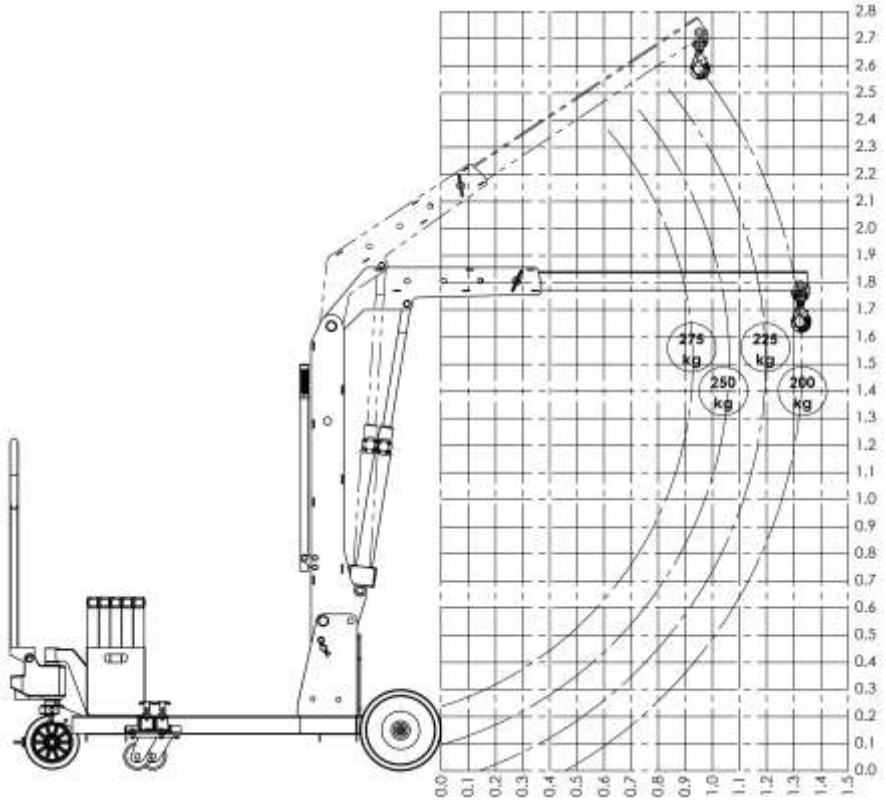

THE TRANSFORMABLE CRANE

LASTDIAGRAMM

OHNE GEGENGEWICHTEN

STANDARD AUSLEGER

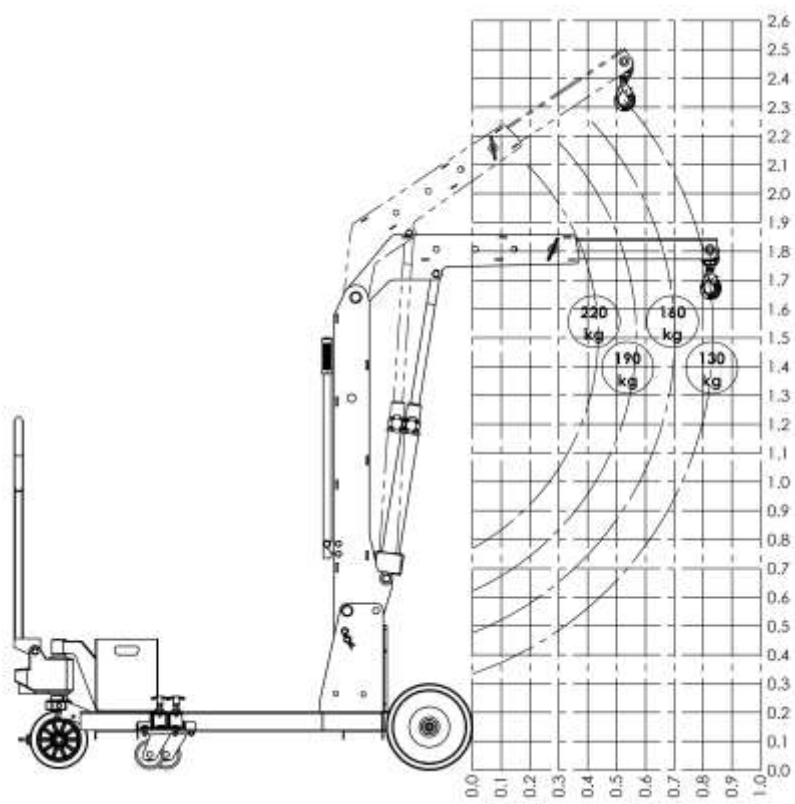

MIT OPT.VERLÄNGERUNG

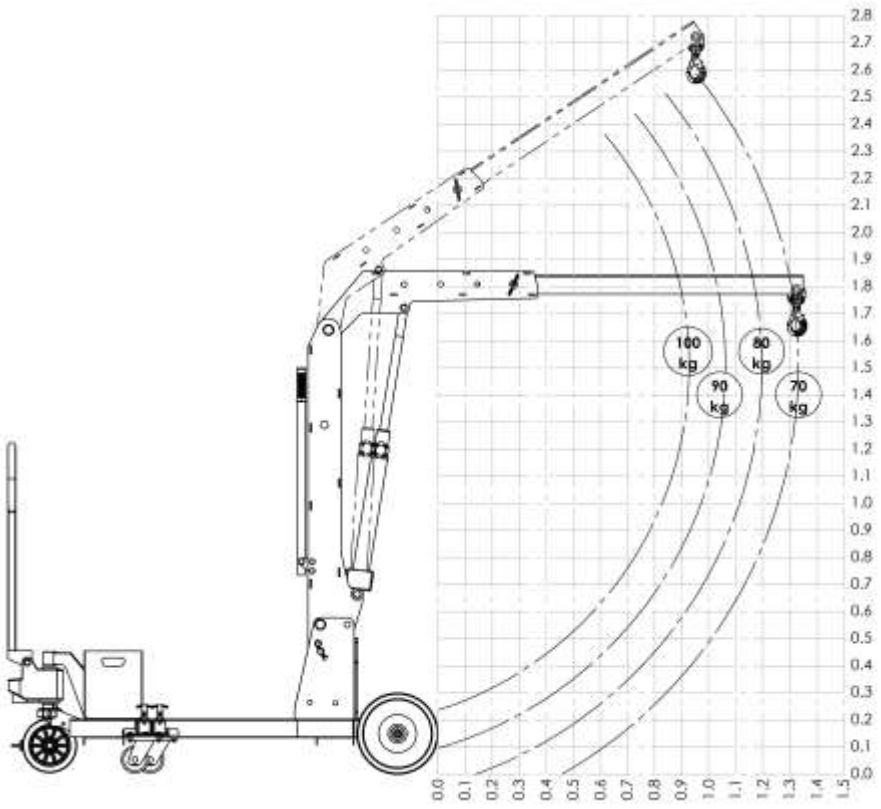

THE TRANSFORMABLE CRANE

ABMESSUNGEN

780 mm Breite x 1590 mm Länge

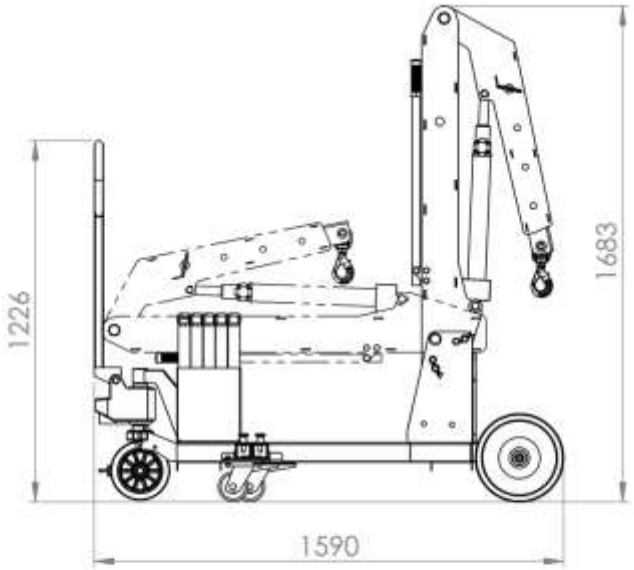

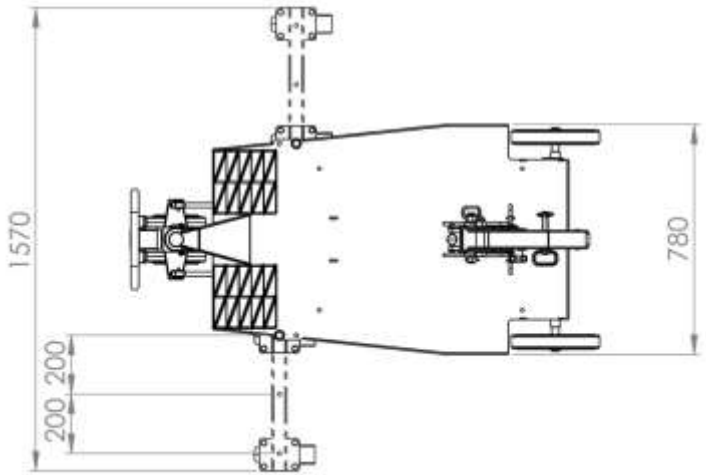

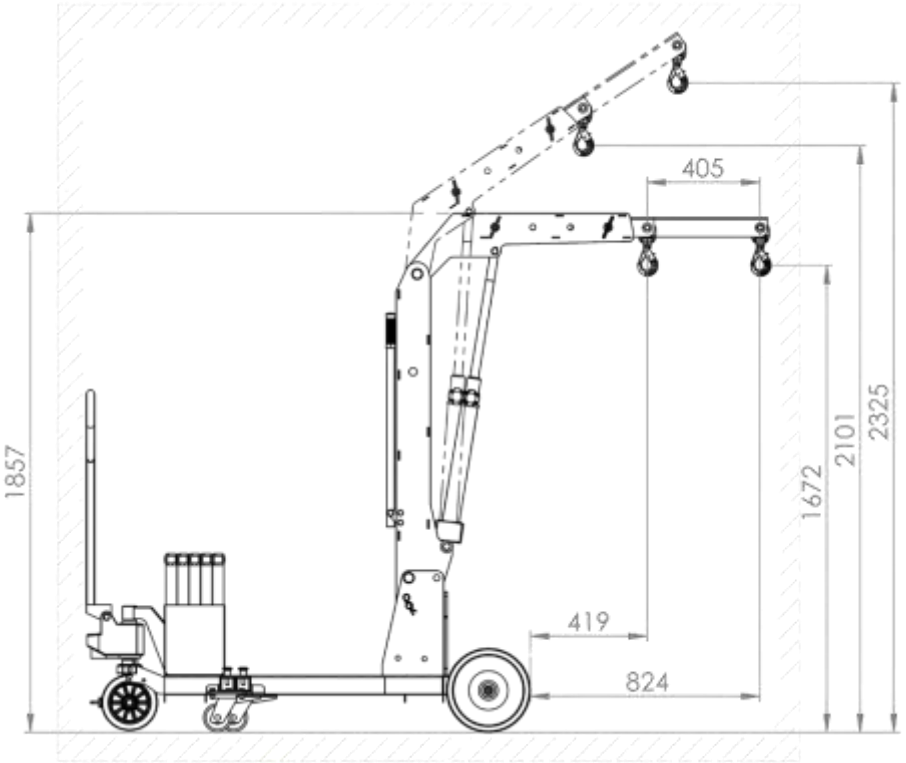

THE TRANSFORMABLE CRANE

HAUPTMERKMALE

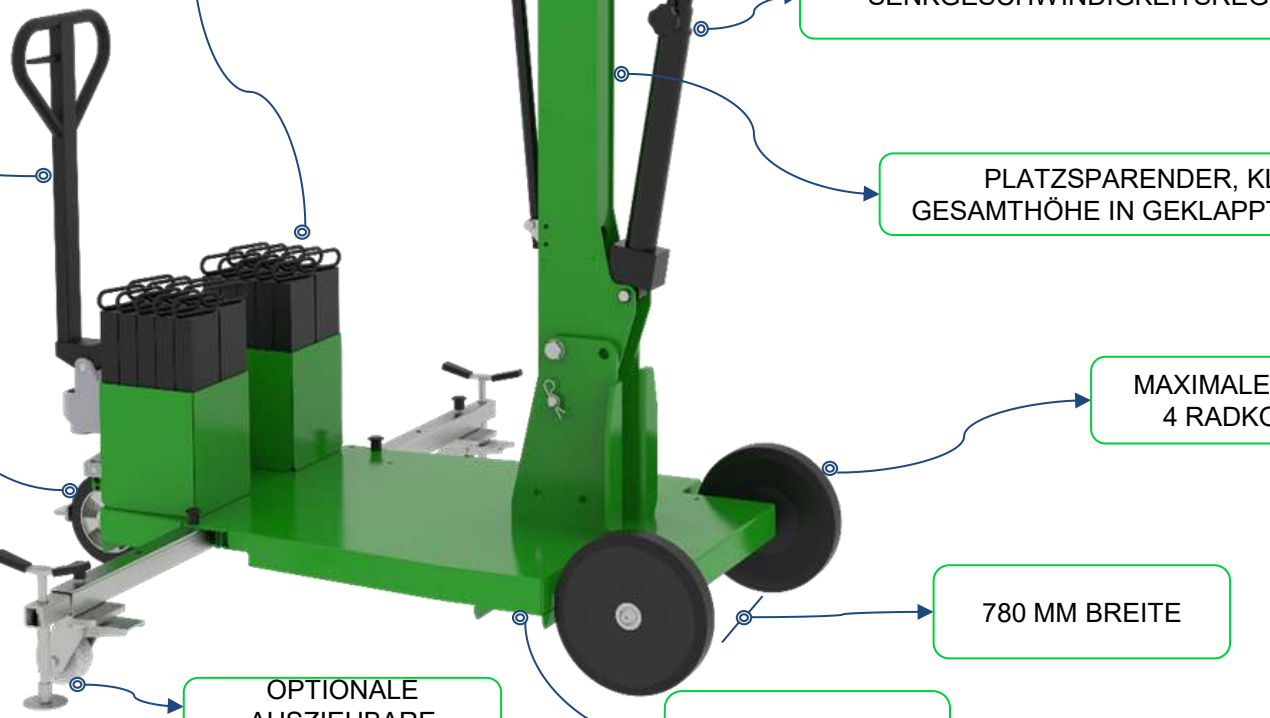

- EINFACHWIRKENDE HEBEPUMPE
- AUSLEGERARM MIT 4-FACH ARRETIERUNG
- DREHBARER LASTHAKEN
- LEICHTE, ABNEHMBARE GEGENGEWICHTE
- KRAN-DEICHSEL – MIT OPTIONALER HUBPUMPE AUSGESTATTET, WENN DER KRAN MIT ABSTÜTZUNGEN AUSGERÜSTET IST
- SENKGESCHWINDIGKEITSREGLER
- PLATZSPARENDER, KLAPPBARER MAST GESAMTHÖHE IN GEKLAPPTER POSITION: 1226 MM
- DEICHSEL MIT DOPPELTEM LENKRAD
- MAXIMALE FLEXIBILITÄT DANK 4 RADKONFIGURATIONEN
- OPTIONAL NIVELLIERFÜSSE
- 780 MM BREITE
- OPTIONALE AUSZIEHBARE STÜTZEN
- STAPLERFÄHIG

Typische Materialien, die mit MILOAD im Bauwesen sicher und effizient gehoben werden können :

:

- **Strukturbauteile:** Säulen, Stützen, Geschossdecken, Dächer, Dachkonstruktionen, Gipskartonplatten sowie Photovoltaikmodule.
- **Baustoffe:** Ziegel, Sackware (z. B. Zement), Holz-, Metall- oder Betonträger, Bodenbeläge, Türen und Fenster.
- **Technische Anlagen:** Heizkessel, Klimaanlagen, Generatoren und Energiespeichersysteme.
- **Arbeitsmittel:** Baumaschinen, Werkzeugkoffer und Kompressoren.

Der MILOAD MF450 ist die ideale Lösung zum sicheren Heben und Transportieren von Lasten, die aufgrund von Gewicht und Abmessungen nicht manuell gehandhabt werden können.

Weitere Einsatzbereiche von MILOAD

- **Öffentliche Auftraggeber und Infrastrukturbetreiber**, die kompakte und hochmobile Kransysteme für Wartungsarbeiten an Brücken, Viadukten, Tunneln, Aquädukten sowie in öffentlichen Anlagen und an urbaner Infrastruktur benötigen.
- **Öl- und Gasindustrie**, in der robuste und äußerst zuverlässige Hebelösungen erforderlich sind, um unter anspruchsvollen Einsatzbedingungen Pipelinebau, Anlageninstallation und Wartungsarbeiten effizient durchzuführen.

4 schnell wechselbare Radoptionen gewährleisten optimale Performance auf jeder Oberfläche



2 Pumpentypen für das Heben und Senken des Auslegers verfügbar





Optionale Stabilisatoren und Nivellierstützen mit Deichsel, ausgestattet mit Handpumpe





Dank einer Gesamthöhe von lediglich 1226 mm im eingefahrenen Zustand des Masts kann der Kran mühelos auf nahezu jedem handelsüblichen Transportfahrzeug verladen werden.



ANWENDUNGSBEREICHE

MILOAD
Less strain. More gain.
Move Italy Lifting Optimized Assistance Devices

DIE PERFEKTE MOBILE HEBELÖSUNG FÜR BAUSTELLEN



Unsere Minikrane sind speziell für den Einsatz auf Baustellen konzipiert und eignen sich ideal zum Heben und Positionieren von Keramikplatten, Paneelen und losem Material. Dank ihrer kompakten Bauweise und der abnehmbaren Gegengewichte können sie problemlos über Lastenaufzüge transportiert werden. Optionale Nivellierstützen ermöglichen zudem einen sicheren Einsatz auch auf unebenen Bodenflächen

MAXIMALE EFFIZIENZ FÜR SERVICE-, WARTUNGS- UND INSTANDHALTUNGSEINSÄTZE



Kompakte Gegengewichtskrane sind ein unverzichtbares Werkzeug für die Instandhaltung von zivilen und industriellen Anlagen. Dank ihres klappbaren Masts können sie problemlos mit handelsüblichen Transportfahrzeugen befördert werden, während ihr enger Wendekreis präzises Heben und Positionieren selbst in beengten Arbeitsbereichen ermöglicht.

PRÄZISE MONTAGE GROSSER KOMPONENTEN IN LUFTFAHRT, SCHIENENVERKEHR UND SCHIFFBAU



MILOAD Krane bieten maximale Flexibilität bei Montagearbeiten von mechanischen Komponenten, Strukturen, Motoren und Gehäusen in Branchen wie Luftfahrt, Schienenfahrzeugbau und Schiffbau. Sie sind in der Lage, auch schwer zugängliche Bereiche wie Tunnel oder enge Durchgänge mit Hindernissen zu erreichen und sich optimal in unmittelbarer Nähe der Einsatzstelle zu positionieren.

OPTIMIERT FÜR DIE INSTALLATION VON GLAS- UND FASSADENSYSTEMEN



Modelle mit abnehmbaren Gegengewichten und Stabilisatoren bieten maximale Flexibilität und Sicherheit bei der Installation von Glasfassaden, Fensterrahmen, Wärmepumpen und Batteriesystemen. Daher sind sie die bevorzugte Wahl für Unternehmen im Bereich Renovierung, Bau und Architektur.

SICHERE UND ZUVERLÄSSIGE LÖSUNGEN FÜR INFRASTRUKTURPROJEKTE



Unsere Minikrane werden zudem von öffentlichen Einrichtungen und kommunalen Betrieben eingesetzt, die kompakte und leicht transportierbare Lösungen für Wartungsarbeiten an Infrastrukturen wie Brücken, Viadukten, Tunneln und Versorgungsnetzen sowie für die Pflege von öffentlichen Anlagen und Denkmälern benötigen.

MILOAD: DIE VIELSEITIGE UND FLEXIBEL KONFIGURIERBARE PICK-&-CARRY-KRANLÖSUNG



Die Einsatzmöglichkeiten von MILOAD sind nahezu grenzenlos. Es handelt sich um eine sofort einsatzbereite Mini-Kranlösung ohne Installationsaufwand, die ergonomisches Arbeiten unterstützt und das Risiko von Muskel-Skelett-Erkrankungen reduziert. Emissionsfrei, nachhaltig und vollständig konform mit aktuellen Sicherheitsvorschriften für Bediener.

Zuverlässig. Vielseitig. Made in Italy.

MILOAD
Less strain. More gain.
Move Italy Lifting Optimized Assistance Devices

MILOAD ist eine Marke von Move Italy S.r.l.,

einem innovativen italienischen Unternehmen, das für Qualität, Engineering-Kompetenz und zukunftsorientierte Lösungen steht.

Unsere Mission ist es, weltweit leistungsstarke High-End-Produkte anzubieten, die neue Maßstäbe im industriellen Handling setzen.

Dank eines erfahrenen Expertenteams gewährleisten wir umfassende Beratung, effiziente Vertriebsprozesse und erstklassigen After-Sales-Service.

Move Italy ist Ihr zuverlässiger Partner für maßgeschneiderte Lösungen und nachhaltigen Erfolg.

Move Italy Srl:

Italian excellence at the service of your business.

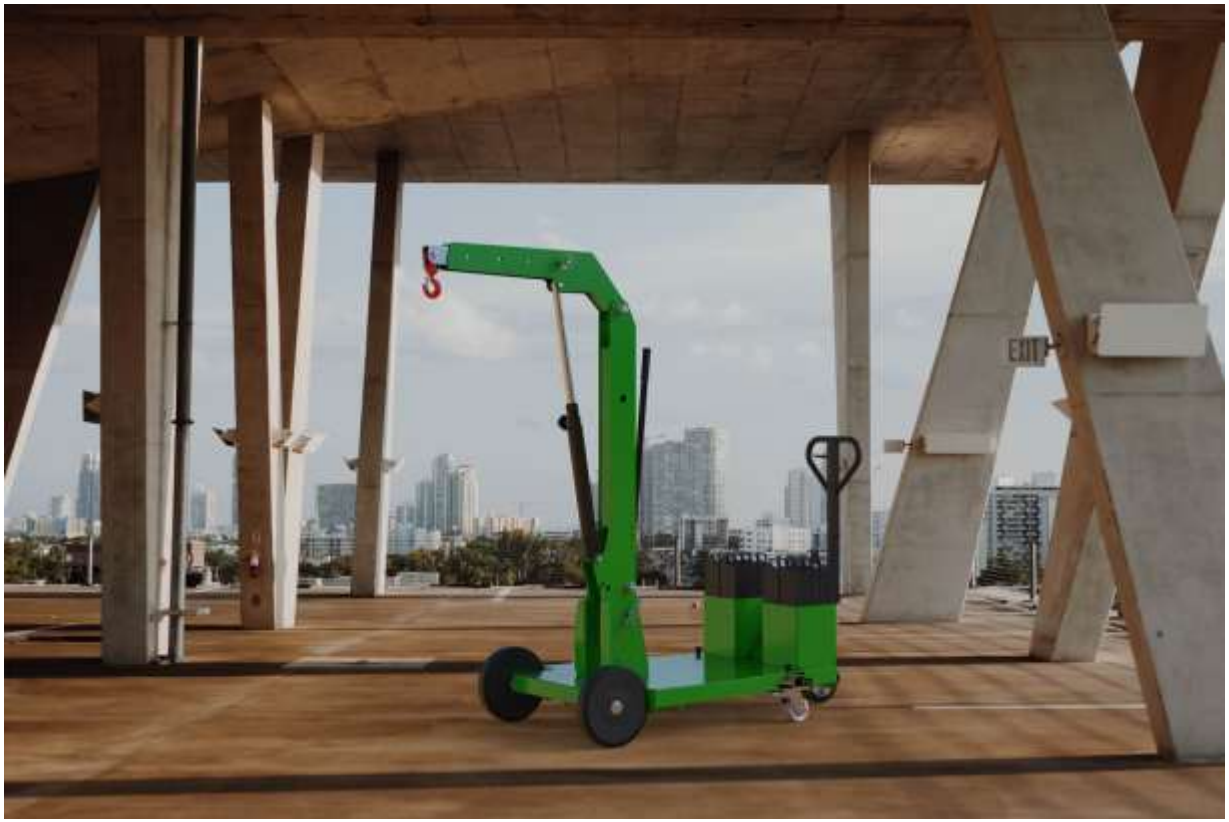

Move Italy S.r.l.

Via Lombardia 20 - 36015 Schio (VI) Italy

info@move-Italy.com – www.move-Italy.com tel:+3904451810847